S.A.S.à Conseil de Surveillance au capital de 525 000 Euros
Parc Industriel des 50 Arpents
8, square Louis Blanc
77680 ROISSY-EN-BRIE - France

Moteur MK165-GDK.24.ND - 11053096

Moteur 11053096 **ZIEHL ABEGG** utilisé dans une très large gamme d'application : aéroréfrigération, froid industriel, ventilation technique…

Moteur asynchrone à rotor extérieur **MK165-GDK.24.ND Ziehl Abegg** avec câble d'alimentation axial.

- IP54
- Roulements à billes avec lubrification de longue durée
- Protection moteur par thermo contact
- Poids 34kg

Caractéristiques :
- Fréquence : 50/60Hz
- Alimentation : 400V
- Type de connexion : câble
- Indice de protection : 54
- Température de l'air véhiculé : de - 25° à + 40°
- Vitesse (tours/minute) : 1320/1010/660
- Intensité (ampères) : 4,2/2,8/0,95
- Puissance absorbée (watts) : 2500/1600/330
- Conformité RoHs : oui
- Monté sur : roulements
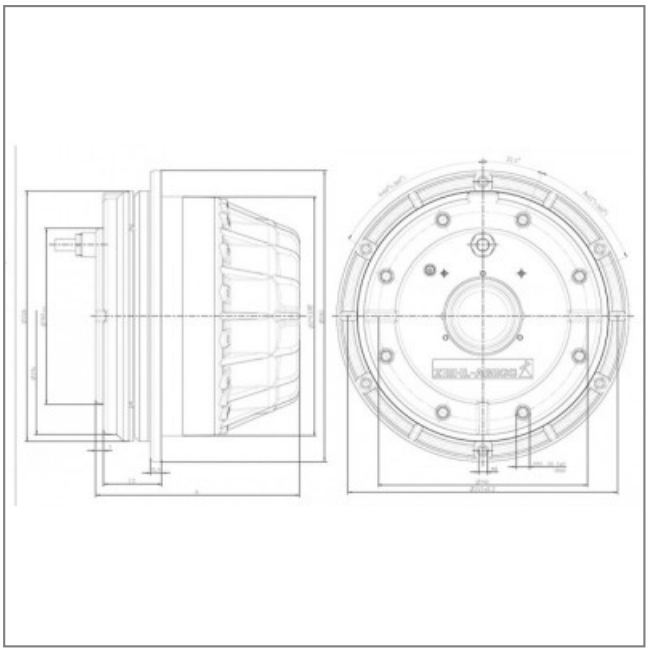
Côte d'encombrement : C2 = 54,25mm, K = 186,25mm