S.A.S.à Conseil de Surveillance au capital de 525 000 Euros
Parc Industriel des 50 Arpents
8, square Louis Blanc
77680 ROISSY-EN-BRIE - France

Moteur MMP 63 K4 0.12/4 B34 - 25090155

Moteur électrique 25090155 compact et léger idéal pour les professionnels dans le domaine des appareils domestiques, des pompes centrifuges...

Moteur électrique monophasé **MMP 63 K4 0.12/4 B34** à condensateur permanent avec carcasse en aluminium.

- Raccordement électrique par boîte à bornes aluminium à gauche ou à droite
- Roulements à billes
- IP55
- Capot en tôle
- Joint à lèvre avant et arrière
- Masse 4Kg

Caractéristiques :
- Hauteur de l'axe (mm) : 63
- Diamètre de l'arbre : 11
- Longueur de l'arbre (mm) : 23
- Fréquence : 50Hz
- Alimentation : 230V
- Type de connexion : boîte à bornes
- Indice de protection : 55
- Vitesse (tours/minute) : 1400
- Intensité (ampères) : 0,97
- Puissance absorbée (watts) : 1200
- Conformité RoHs : oui
- Monté sur : roulements
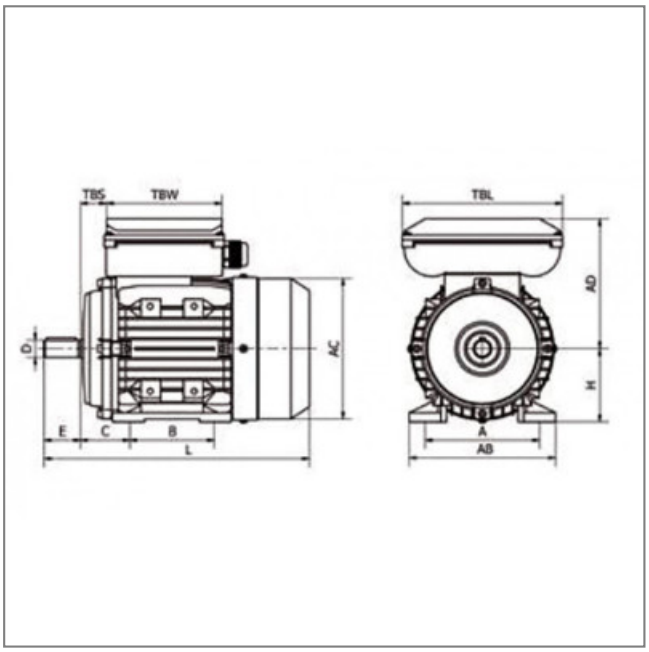
S.A.S.à Conseil de Surveillance au capital de 525 000 Euros
Parc Industriel des 50 Arpents
8, square Louis Blanc
77680 ROISSY-EN-BRIE - France