S.A.S.à Conseil de Surveillance au capital de 525 000 Euros
Parc Industriel des 50 Arpents
8, square Louis Blanc
77680 ROISSY-EN-BRIE - France

# Moto-turbine K2E 133-RA03-01 - 13430114

Le module 13430114 **ebmpapst** est utilisé pour des applications comme la ventilation…

Le module AC **K2E 133-RA03-01 ebmpapst** à réaction avec turbine 7 pales en tôle d'aluminium.

- Sens de rotation horaire vu côté rotor
- Roulements à billes
- IP 42
- Isolation classe B
- Branchement électrique câble
- Protection thermique connectée en interne
- Conforme à la norme EN 60335-1; CE
- Homologation CCC; EAC
- Masse 0,8kg
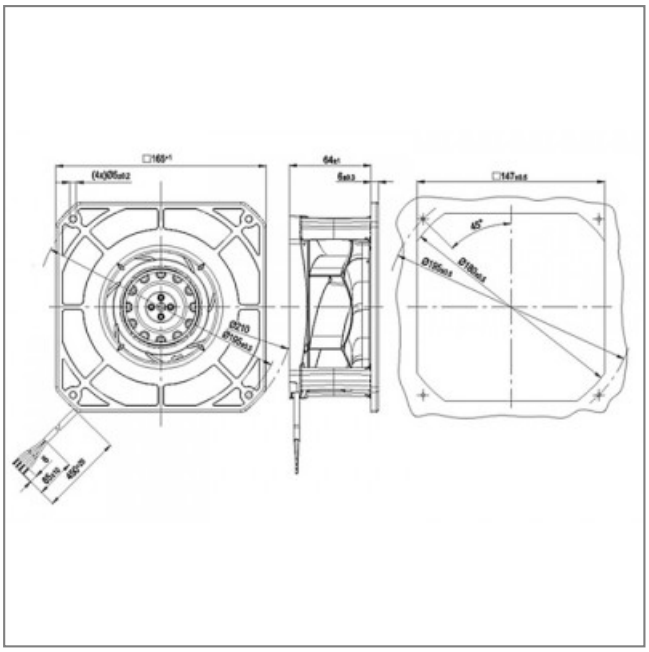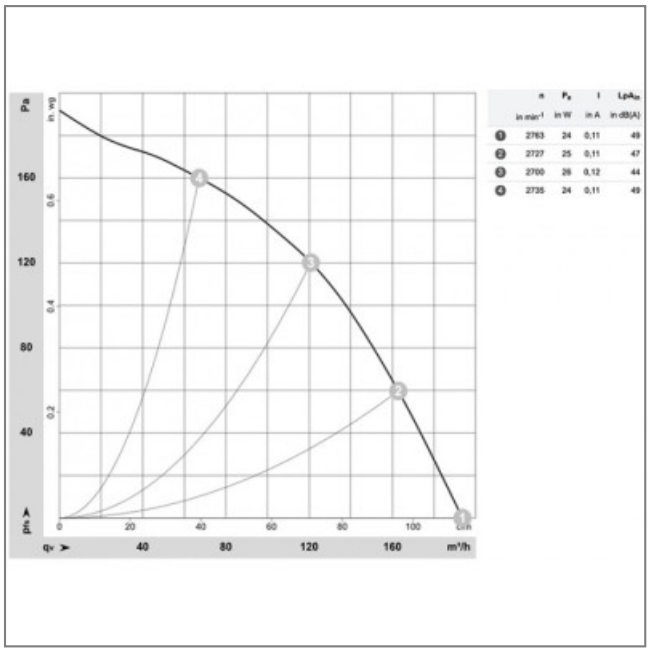
Caractéristiques :
- Fréquence : 50/60Hz
- Alimentation : 230V
- Type de connexion : câble
- Diamètre (hélice ou turbine) : 133
- Vitesse (tours/minute) : 2700
- Intensité (ampères) : 0,12
- Puissance absorbée (watts) : 26
- Conformité RoHs : oui
- Monté sur : roulements