S.A.S.à Conseil de Surveillance au capital de 525 000 Euros
Parc Industriel des 50 Arpents
8, square Louis Blanc
77680 ROISSY-EN-BRIE - France

Moto-turbine R3G355-RS02-H2 - 13630362

Cette moto-turbine 13630362 **ebmpapst** robuste et polyvalente donne à vos appareils une durée de vie plus longue. Elle convient parfaitement pour une large gamme de conditions de refroidissement dans les domaines de la ventilation, l'automobile...

Moto-turbine radiale à réaction **R3G355-RS02-H2 ebmpapst** aspirant d'un seul côté avec roue en matière plastique PP.

- Branchement électrique par câble
- IP55
- Roulements à billes
- Sens de rotation horaire vu côté rotor
- Contrôleur de température commuté en interne
- Conformité EN 60335-1 ; EN 61800-5-1; CE
- Homologation UL 1004-7 + 60730-1; CSA C22.2 n° 77 + CAN/CSA-E60730-1
- Masse 5,6kg

Caractéristiques :
- Fréquence : 50Hz
- Alimentation : 230V
- Type de connexion : câble
- Débit (m3/h) : 4715
- Diamètre (hélice ou turbine) : 355
- Indice de protection : 55
- Température de l'air véhiculé : de - 25° à + 60°
- Vitesse (tours/minute) : 2050
- Intensité (ampères) : 1,99
- Puissance absorbée (watts) : 456
- Conformité RoHs : oui
- Monté sur : roulements

S.A.S.à Conseil de Surveillance au capital de 525 000 Euros
Parc Industriel des 50 Arpents
8, square Louis Blanc
77680 ROISSY-EN-BRIE - France

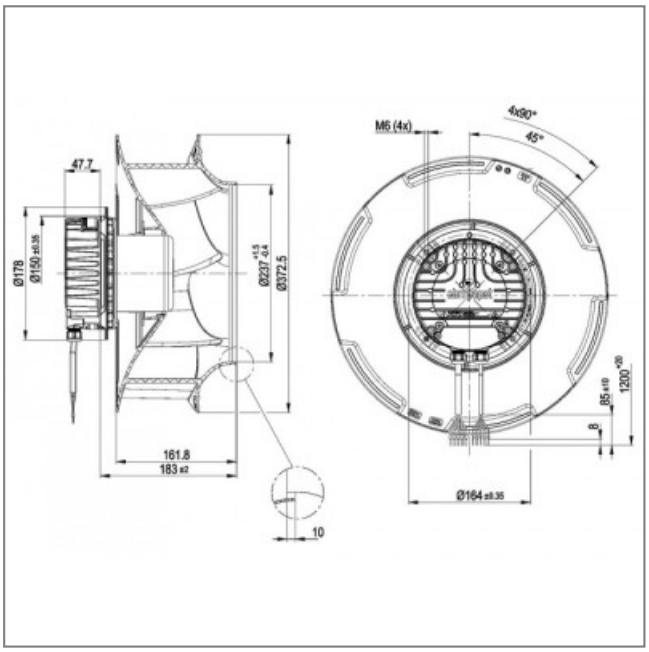

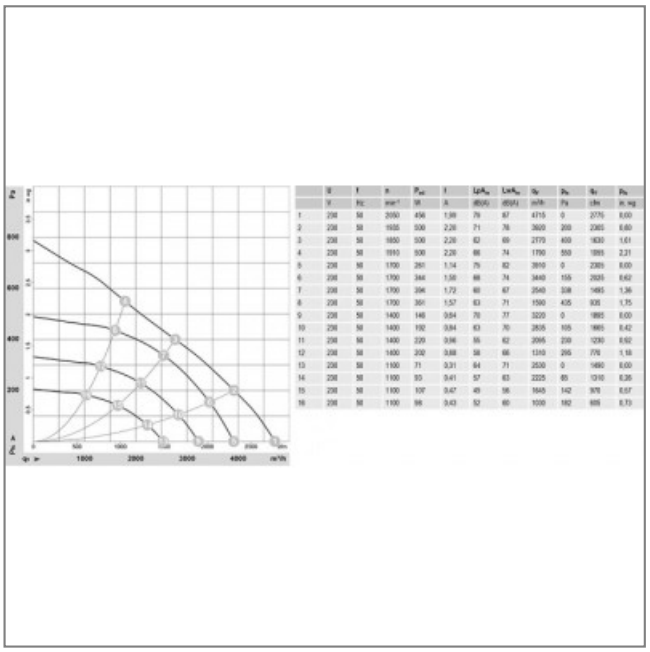

	U	f	n	P_{ed}	I	L_pA_{ne}	L_wA_{ne}	q_v	p_{fs}	q_v	p_{fs}
	V	Hz	min^{-1}	W	A	dB(A)	dB(A)	m³/h	Pa	cfm	in. wg
1	230	50	2050	456	1,99	79	87	4715	0	2776	0,00
2	230	50	1935	500	2,20	71	78	3920	200	2305	0,80
3	230	50	1850	500	2,20	62	69	2770	400	1630	1,61
4	230	50	1910	500	2,20	66	74	1790	550	1055	2,21
5	230	50	1700	261	1,14	75	82	3910	0	2305	0,00
6	230	50	1700	344	1,50	66	74	3440	155	2025	0,62
7	230	50	1700	394	1,72	60	67	2540	338	1495	1,36
8	230	50	1700	361	1,57	63	71	1590	435	935	1,75
9	230	50	1400	146	0,84	70	77	3220	0	1895	0,00
10	230	50	1400	192	0,84	63	70	2835	105	1665	0,42
11	230	50	1400	220	0,96	55	62	2095	230	1230	0,92
12	230	50	1400	202	0,88	58	66	1310	295	770	1,18
13	230	50	1100	71	0,31	64	71	2530	0	1490	0,00
14	230	50	1100	93	0,41	57	63	2225	85	1310	0,35
15	230	50	1100	107	0,47	49	56	1645	142	970	0,57
16	230	50	1100	98	0,43	52	60	1000	182	605	0,73