S.A.S.à Conseil de Surveillance au capital de 525 000 Euros
Parc Industriel des 50 Arpents
8, square Louis Blanc
77680 ROISSY-EN-BRIE - France

Ventilateur A3G990-AV03-01 - 13532919

Ce ventilateur nu 13532919 de la marque **ebmpapst** correspond aux attentes des professionnels dans les domaines du chauffage, de la ventilation…

Ventilateur axial EC **A3G990-AV03-01ebmpapst** avec 5 pales faucilles insert en tôle d'aluminium surmoulée avec de la matière plastique PP.

- IP55
- Branchement électrique boîte à borne
- Isolation classe F
- Sens d'air hélice vers fixation
- Protection moteur par dispositif anti blocage et contrôle de l'inversion des pôles
- Poids 32kg

Caractéristiques :
- A économie d'énergie : oui
- Fréquence : 50/60Hz
- Alimentation : 400V
- Type de connexion : boite à bornes
- Débit (m3/h) : 37315
- Diamètre (hélice ou turbine) : 990
- Indice de protection : 55
- Sens de l'air : Hélice vers fixations
- Température de l'air véhiculé : de - 25° à + 65°
- Vitesse (tours/minute) : 860
- Niveau sonore (décibels) : 81
- Intensité (ampères) : 4
- Puissance absorbée (watts) : 2550
- Conformité RoHs : oui
- Monté sur : roulements
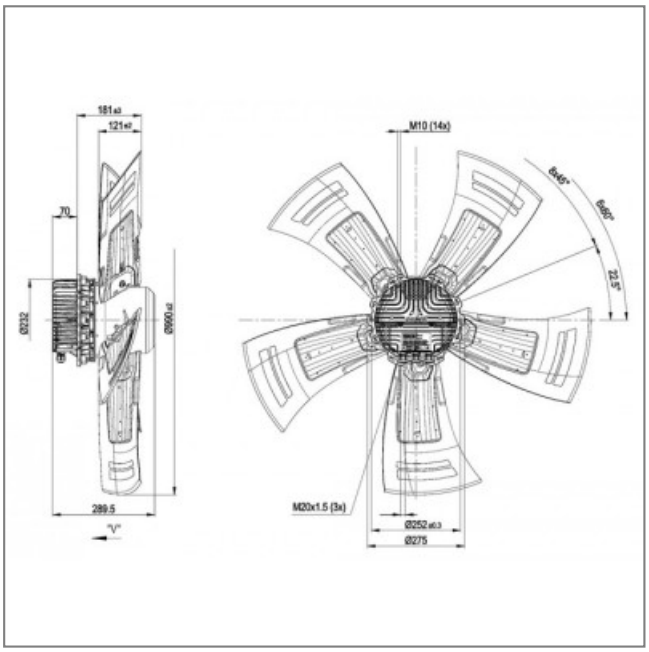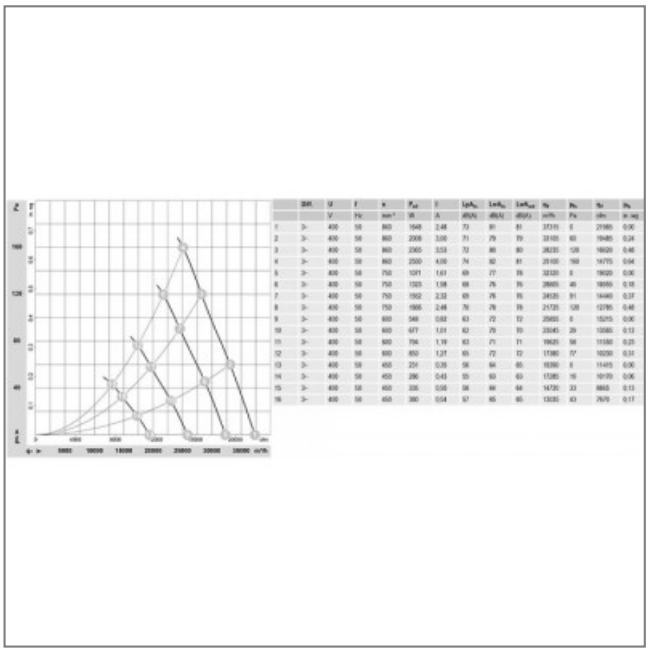
S.A.S.à Conseil de Surveillance au capital de 525 000 Euros
Parc Industriel des 50 Arpents
8, square Louis Blanc
77680 ROISSY-EN-BRIE - France