S.A.S.à Conseil de Surveillance au capital de 525 000 Euros
Parc Industriel des 50 Arpents
8, square Louis Blanc
77680 ROISSY-EN-BRIE - France

Ventilateur centrifuge D3G146-LV13-01 - 13620141

Caractéristiques :

- A économie d'énergie : oui
- Fréquence : 50/60Hz
- Alimentation : 230V
- Type de connexion : fiche
- Débit (m3/h) : 1155
- Diamètre (hélice ou turbine) : 146
- Indice de protection : 20
- Température de l'air véhiculé : de - 25° à + 50°
- Vitesse (tours/minute) : 1550
- Niveau sonore (décibels) : 74
- Intensité (ampères) : 1,3
- Puissance absorbée (watts) : 167
- Conformité RoHs : oui
- Monté sur : roulements

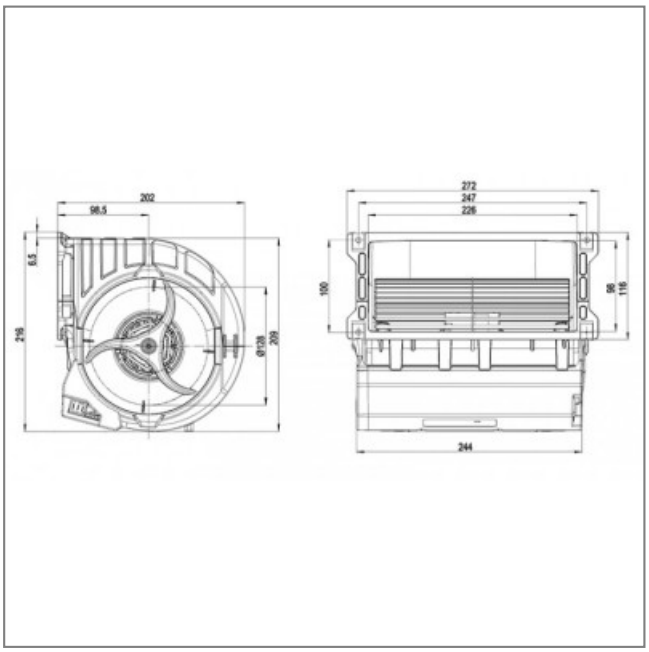

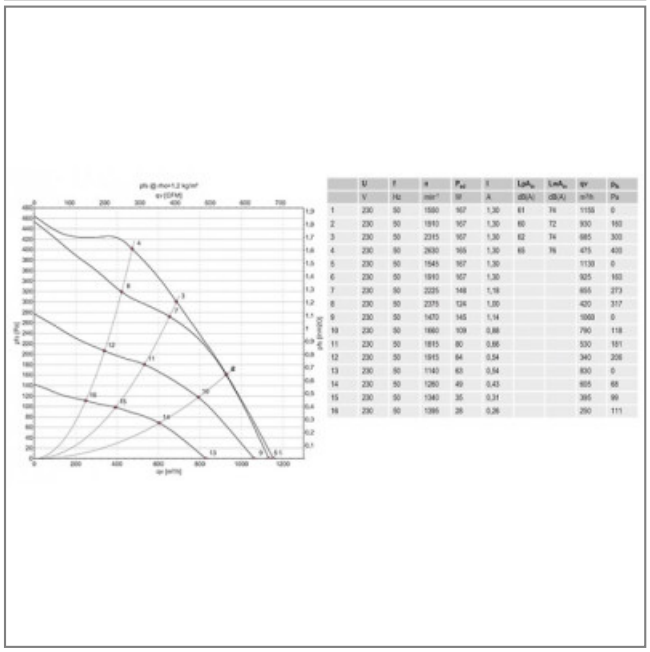

	U	f	n	P_{el}	I	LpA_m	LwA_m	qv	p_s
	V	Hz	min⁻¹	W	A	dB(A)	dB(A)	m³/h	Pa
1	230	50	1580	167	1,30	61	74	1155	0
2	230	50	1910	167	1,30	60	72	930	150
3	230	50	2315	167	1,30	62	74	685	300
4	230	50	2630	165	1,30	65	76	475	400
5	230	50	1545	167	1,30			1130	0
6	230	50	1910	167	1,30			925	150
7	230	50	2225	148	1,18			655	273
8	230	50	2375	124	1,00			420	317
9	230	50	1470	145	1,14			1060	0
10	230	50	1860	109	0,88			790	118
11	230	50	1815	80	0,66			530	151
12	230	50	1915	64	0,54			340	206
13	230	50	1140	63	0,54			830	0
14	230	50	1260	49	0,43			655	68
15	230	50	1340	35	0,31			395	99
16	230	50	1385	28	0,26			250	111