S.A.S.à Conseil de Surveillance au capital de 525 000 Euros
Parc Industriel des 50 Arpents
8, square Louis Blanc
77680 ROISSY-EN-BRIE - France

Ventilateur D2E146-HR93-01 - 13422039

Ce ventilateur centrifuge 13422039 de la marque **ebmpapst** correspond aux attentes des professionnels dans les domaines de l'industrie, des unités de climatisation centrales…

Ventilateur centrifuge à action double aspiration **D2E146-HR93-01 ebmpapst** avec roue en polypropylène et lame courbée vers l'avant.

- Sens de rotation anti-horaire vu côté rotor
- IP20
- Roulements à billes
- Branchement électrique par fiche, boîte à bornes condensateur intégré et branché
- Isolation classe F
- Contrôleur de température commuté en interne
- Conformité EN 60335-2-31; CE
- Homologation EAC; CCC; VDE
- Masse 2,5kg

Caractéristiques :
- Dimensions sortie d'air (L x h) : 149,5
- Fréquence : 50/60Hz
- Alimentation : 230V
- Type de connexion : boîte à bornes
- Débit (m3/h) : 635
- Indice de protection : 20
- Température de l'air véhiculé : de - 20° à + 50°
- Vitesse (tours/minute) : 1100
- Intensité (ampères) : 0,66
- Puissance absorbée (watts) : 150
- Conformité RoHs : oui
- Monté sur : roulements

S.A.S.à Conseil de Surveillance au capital de 525 000 Euros
Parc Industriel des 50 Arpents
8, square Louis Blanc
77680 ROISSY-EN-BRIE - France

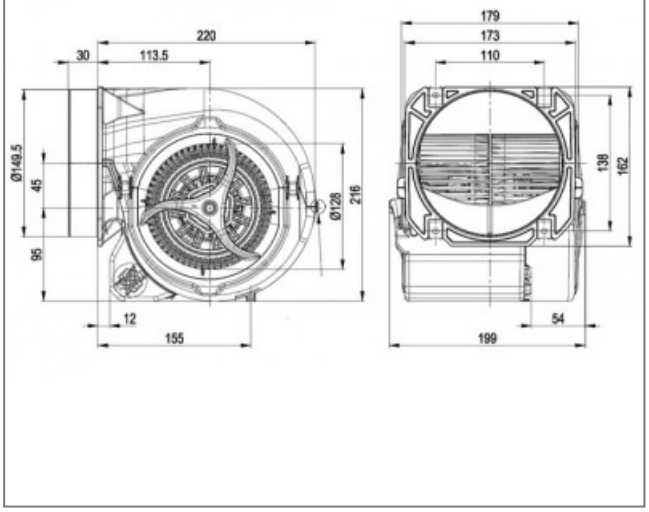

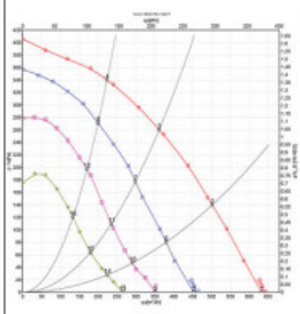

	Plage	U	f	n	P_a	I	n_e	p_{fs}	n_r	p_{fs}
		V	Hz	min⁻¹	W	A	m³/h	Pa	cfm	in. wg
1	4	230	50	1100	150	0,66	635	0	375	0,00
2	4	230	50	1615	141	0,62	500	140	295	0,56
3	4	230	50	2035	132	0,58	360	260	215	1,04
4	4	230	50	2330	124	0,55	225	340	130	1,36
5	3	230	50	805	100	0,49	455	0	265	0,00
6	3	230	50	1225	97	0,48	380	80	225	0,32
7	3	230	50	1675	91	0,47	300	178	175	0,71
8	3	230	50	2105	81	0,45	200	271	120	1,09
9	2	230	50	640	83	0,43	350	0	205	0,00
10	2	230	50	980	80	0,42	290	47	170	0,19
11	2	230	50	1355	77	0,41	235	110	140	0,44
12	2	230	50	1785	71	0,40	170	197	100	0,79
13	1	230	50	505	70	0,38	265	0	155	0,00
14	1	230	50	750	69	0,38	225	28	130	0,11
15	1	230	50	1015	67	0,37	180	63	105	0,25
16	1	230	50	1405	64	0,36	135	120	80	0,48