S.A.S.à Conseil de Surveillance au capital de 525 000 Euros
Parc Industriel des 50 Arpents
8, square Louis Blanc
77680 ROISSY-EN-BRIE - France

Ventilateur ECM 12-15.C0.50CO.230.25° - 12530235

Facilité d'utilisation pour ce ventilateur 12530235 **ELCO** dans tous domaines d'activité : agro-alimentaire, bureau d'études, grande distribution…
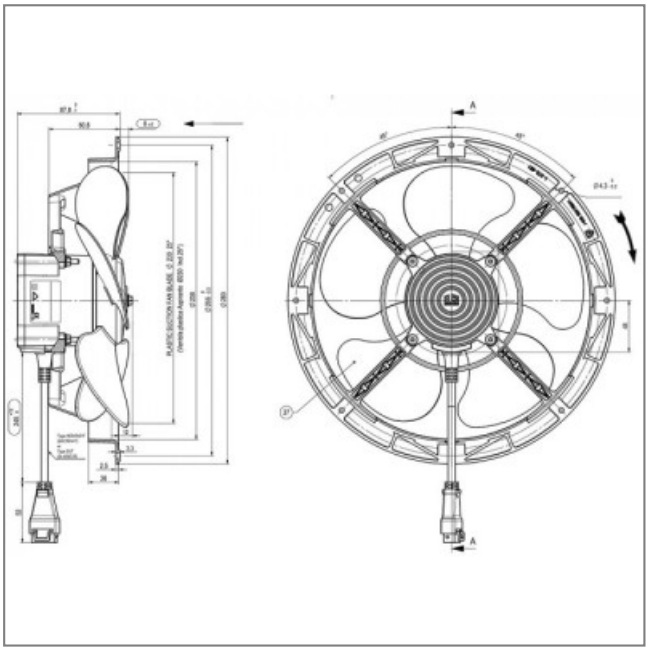
Caractéristiques :
- A économie d'énergie : oui
- Fréquence : 50/60Hz
- Alimentation : 230V
- Type de connexion : câble + connecteur
- Diamètre (hélice ou turbine) : 230
- Indice de protection : 65
- Sens de l'air : Aspirant (Hélice - Moteur)
- Vitesse (tours/minute) : 1400
- Puissance absorbée (watts) : 14
- Conformité RoHs : oui
- Monté sur : roulements