S.A.S.à Conseil de Surveillance au capital de 525 000 Euros
Parc Industriel des 50 Arpents
8, square Louis Blanc
77680 ROISSY-EN-BRIE - France

# Ventilateur FB065-SDD 4Y.A4L. - 11010569

Le ventilateur 11010569 de la marque **ziehl-abegg** est utilisé dans une très large gamme d'applications : technique du froid, technique de chauffage…

Ventilateur axial hélicoïde sur grille **FB065-SDD 4Y.A4L zhiel-abegg** avec moto-hélice 4 pales droites en aluminium et grille circulaire.

- Roulements à billes lubrification longue durée
- IP44
- Branchement électrique par câble
- Sens d’air fixations vers hélice
- Isolation classe F
- Masse 13,1kg

Caractéristiques :
- Fréquence : 50/60Hz
- Alimentation : 400V
- Type de connexion : câble
- Débit (m3/h) : 9200
- Diamètre (hélice ou turbine) : 650
- Indice de protection : 44
- Sens de l'air : Fixations vers hélice
- Température de l'air véhiculé : de - 20° à + 40°
- Vitesse (tours/minute) : 890/690
- Intensité (ampères) : 0,8/0,52
- Puissance absorbée (watts) : 440/320
- Conformité RoHs : oui
- Monté sur : roulements

Côte d'encombrement : B2 = 143,5mm, B4 = 84mm, B6 = 56,5mm
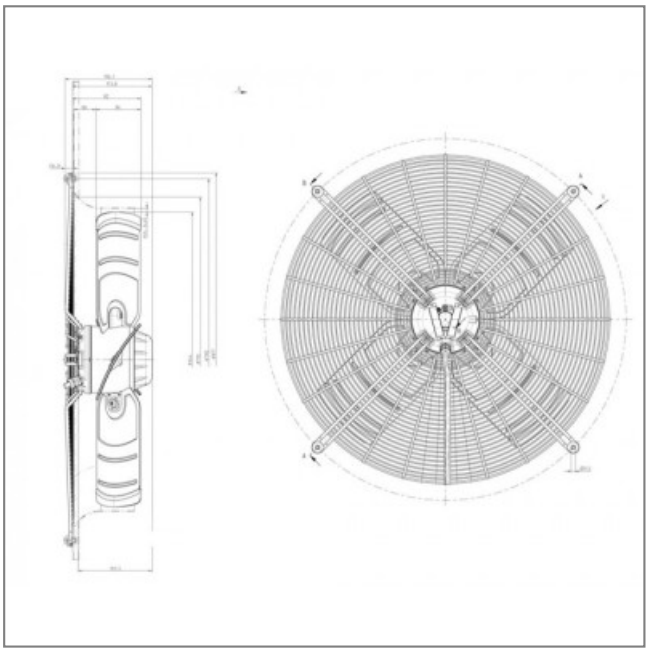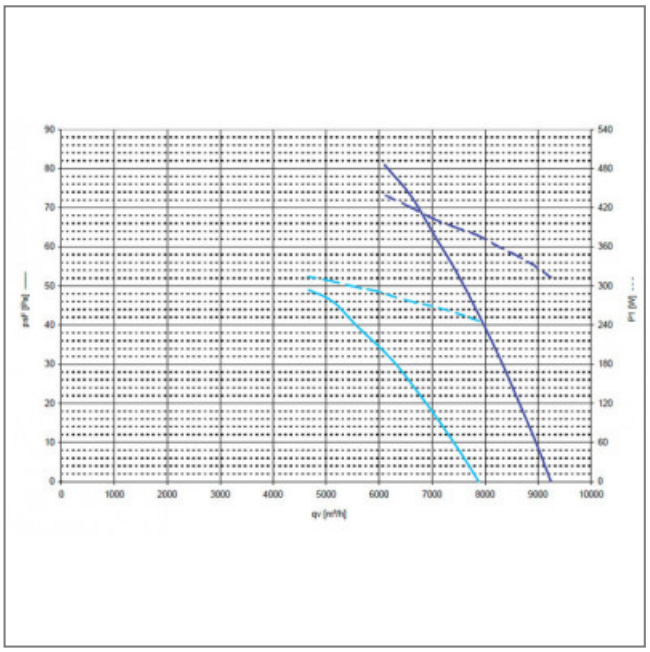
S.A.S.à Conseil de Surveillance au capital de 525 000 Euros
Parc Industriel des 50 Arpents
8, square Louis Blanc
77680 ROISSY-EN-BRIE - France