S.A.S.à Conseil de Surveillance au capital de 525 000 Euros
Parc Industriel des 50 Arpents
8, square Louis Blanc
77680 ROISSY-EN-BRIE - France

Ventilateur hélicoïde A3G800-AU25-01 - 13532801

Grace à ce ventilateur hélicoïde nu de la marque **ebmpapst** vous bénéficiez d'une économie d'énergie importante. Vous pouvez l'utiliser dans le domaine des étuves, des aérocondenseurs, des groupes électrogènes…

Grâce à la technlogie GreenTech, le ventilateur hélicoïde nu **A3G800-AU25-01 ebmpapst** est capable d'économiser de l'énergie de façon intelligente dans de nombreuses applications.
Ce ventilateur hélicoïde nu **A3G800-AU25-01 ebmpapst** est muni d'une moto-hélice 5 päles faucilles insert en tôle d'aluminium pulvérisé en plastique PP et la surface du rotor est peinte en noir.

- Protection contre les inversions de polarité
- IP55
- Sens de rotation à droite en regardant le rotor
- Sens d'air hélice vers fixations Raccordement électrique boîte à borne
- Isolation classe F
- Homologation UL 1004-7 + 60730; EAC; C22.2 No.77 + CAN; CSA-E60730-1
- Conforme à la norme CE; EN 61800-5-1
- Masse 26kg

S.A.S.à Conseil de Surveillance au capital de 525 000 Euros
Parc Industriel des 50 Arpents
8, square Louis Blanc
77680 ROISSY-EN-BRIE - France

Caractéristiques :

- A économie d'énergie : oui
- Fréquence : 50/60Hz
- Alimentation : 400V
- Type de connexion : boîte à bornes
- Débit (m3/h) : 26600
- Diamètre (hélice ou turbine) : 800
- Indice de protection : 55
- Sens de l'air : Hélice vers fixations
- Température de l'air véhiculé : de - 25° à + 70°
- Vitesse (tours/minute) : 1020
- Niveau sonore (décibels) : 85
- Intensité (ampères) : 3.9
- Puissance absorbée (watts) : 2560
- Conformité RoHs : Oui
- Monté sur : roulements
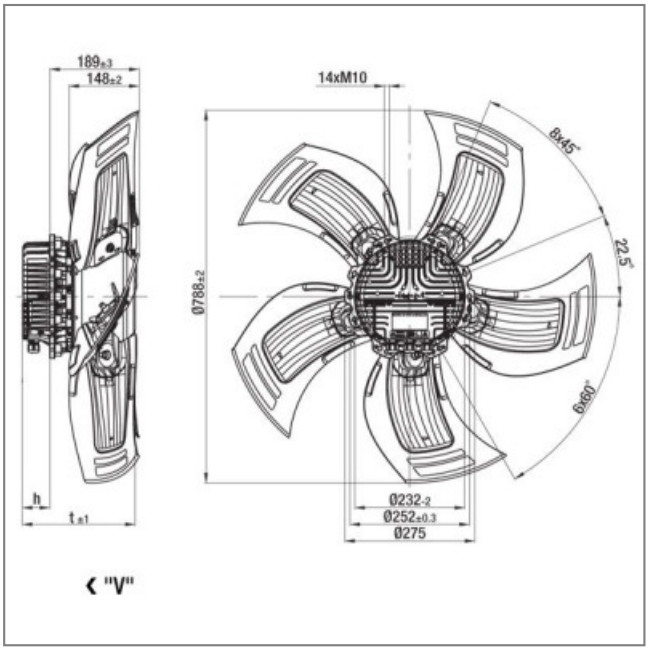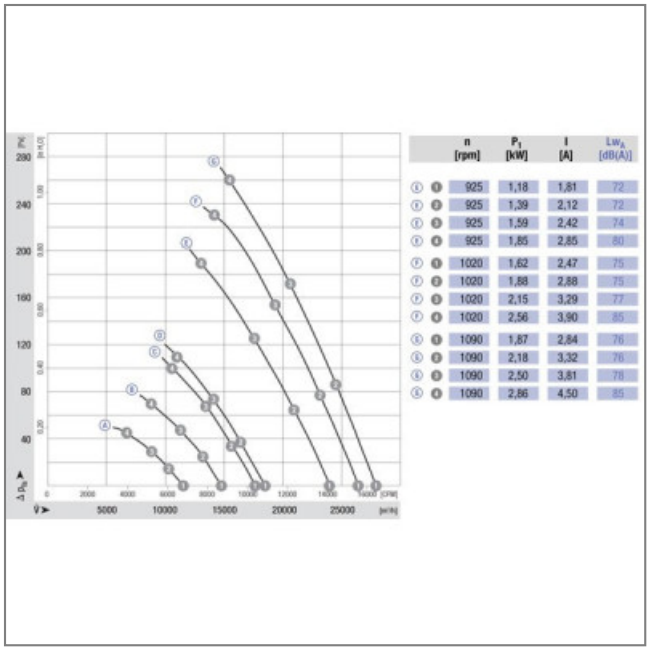
Côte d'encombrement : g = 250.5mm, h = 70mm