S.A.S.à Conseil de Surveillance au capital de 525 000 Euros
Parc Industriel des 50 Arpents
8, square Louis Blanc
77680 ROISSY-EN-BRIE - France

Ventilateur hélicoïde IA0400 CR46 TG50W04 - 26050410

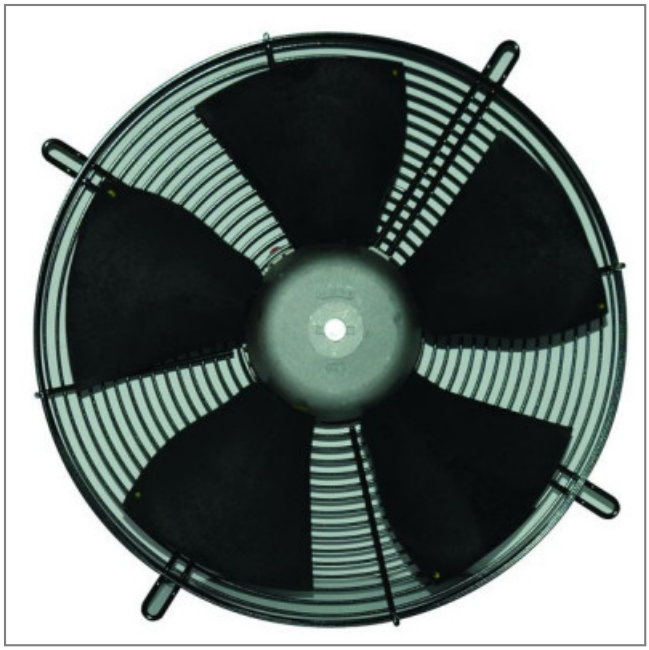

Caractéristiques :
- Fréquence : 50/60Hz
- Alimentation : 230/400V
- Type de connexion : boîte à bornes
- Diamètre (hélice ou turbine) : 400
- Indice de protection : 54
- Sens de l'air : Soufflant (Moteur - Hélice)
- Température de l'air véhiculé : de - 30° à + 60°
- Vitesse (tours/minute) : 1350
- Intensité (ampères) : 1.13/0.65
- Puissance absorbée (watts) : 280
- Conformité RoHs : Oui
- Monté sur : roulements
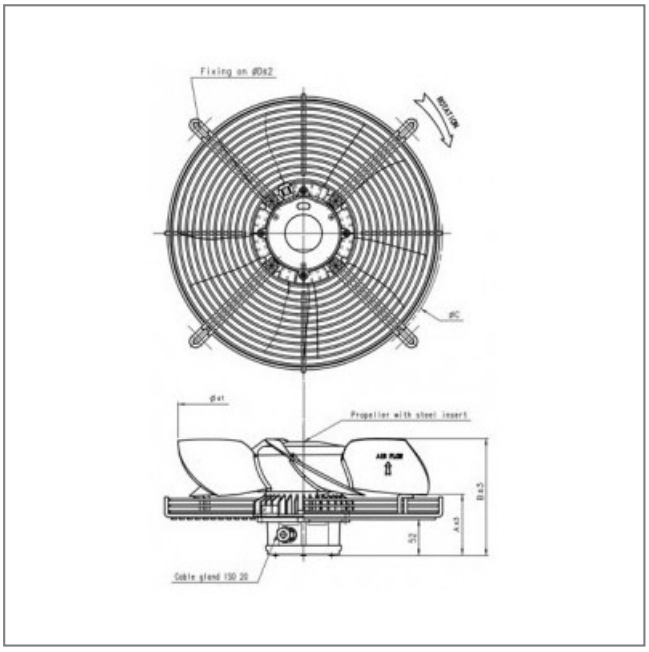
Côte d'encombrement : A = 87mm, B = 183mm, ØC = 468mm, ØD = 502mm, vis = M8