S.A.S.à Conseil de Surveillance au capital de 525 000 Euros
Parc Industriel des 50 Arpents
8, square Louis Blanc
77680 ROISSY-EN-BRIE - France

Ventilateur hélicoïde S6D560-AG03-01 - 13032595

Ce ventilateur hélicoïde sur grille innovant a permis à **ebm-papst** d'apporter des réponses performantes dans des secteurs aussi variés que les aéroréfrigérants, les cellules de surgélation, les groupes électrogènes, les étuves…

Ce ventilateur hélicoïde à rotor extérieur sur grille **S6D560-AG03-01 ebmpapst** trouve sa place dans de nombreux secteurs. Un rendement élevé est possible grâce à de hautes performances, un petit encombrement et un niveau sonore relativement faible.
Le ventilateur hélicoïde sur grille **S6D560-AG03-01 ebmpapst**, entée simple possède une surface rotor moulée en aluminium, une moto-hélice 5 pâles faucilles insert en tôle d'aluminium pulvérisé en plastique PP et une grille de protection en acier plastifié noir.

- Sens d'air hélice vers fixations
- Isolation classe F
- Roulements à billes
- IP54
- Sens de rotation à gauche en regardant le rotor
- Connexion électrique boîte à borne
- Protection contre les surcharges thermiques
- Homologation VDE; GOST; CCC
- Conforme à la norme EN 61800-5-1; CE
- Masse 12,3kg

Caractéristiques :
- Fréquence : 50/60Hz
- Fréquence : 50/60Hz
- Alimentation : 400V
- Alimentation : 400V
- Type de connexion : boîte à bornes
- Type de connexion : boîte à bornes
- Débit (m3/h) : 8815
- Débit (m3/h) : 8815
- Diamètre (hélice ou turbine) : 560
- Diamètre (hélice ou turbine) : 560
- Indice de protection : 54
- Indice de protection : 54
- Sens de l'air : Hélice vers fixations
- Sens de l'air : Hélice vers fixations
- Température de l'air véhiculé : de - 40° à + 70°
- Température de l'air véhiculé : de - 40° à + 70°
- Vitesse (tours/minute) : 870
- Vitesse (tours/minute) : 870

S.A.S.à Conseil de Surveillance au capital de 525 000 Euros
Parc Industriel des 50 Arpents
8, square Louis Blanc
77680 ROISSY-EN-BRIE - France
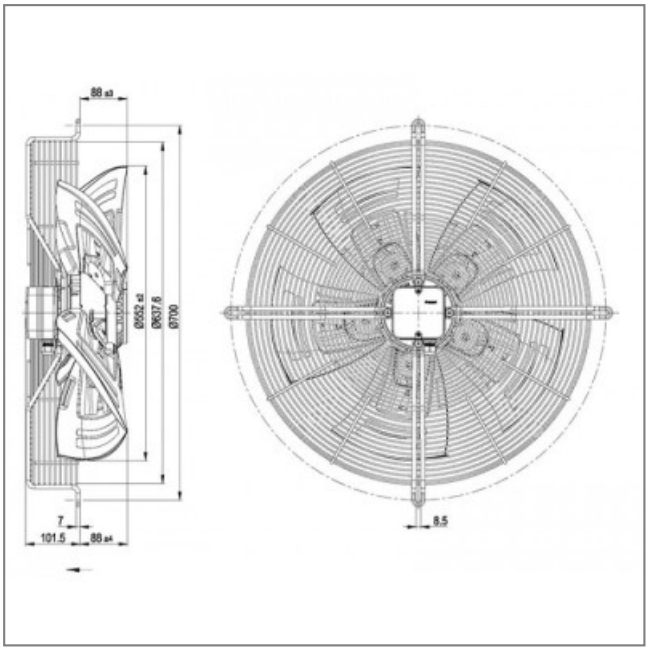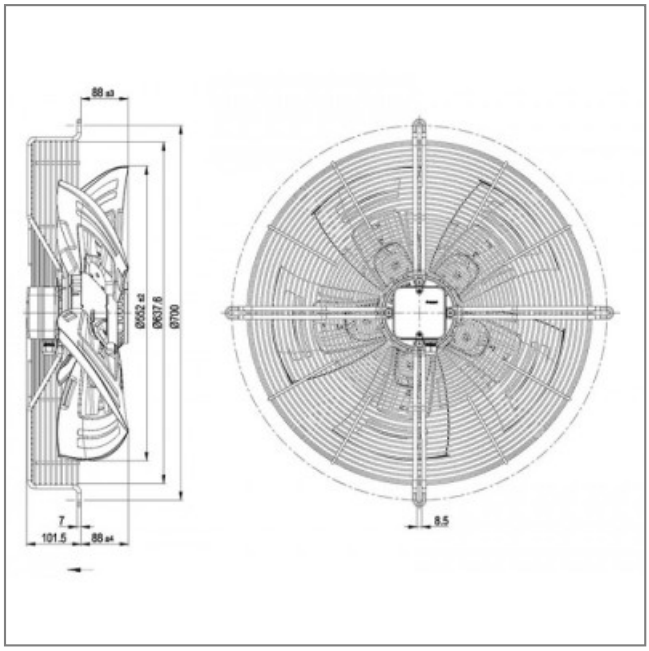
- Intensité (ampères) : 0,88/0,48
- Intensité (ampères) : 0,88/0,48
- Puissance absorbée (watts) : 450
- Puissance absorbée (watts) : 450
- Conformité RoHs : Oui
- Conformité RoHs : Oui
- Monté sur : roulements
- Monté sur : roulements