S.A.S.à Conseil de Surveillance au capital de 525 000 Euros
Parc Industriel des 50 Arpents
8, square Louis Blanc
77680 ROISSY-EN-BRIE - France

Ventilateur hélicoïde W2E250-CM06-01 - 13030245

Caractéristiques :

- Fréquence : 50/60Hz
- Fréquence : 50/60Hz
- Alimentation : 230V
- Alimentation : 230V
- Type de connexion : boîte à bornes
- Type de connexion : boîte à bornes
- Débit (m3/h) : 1820
- Diamètre (hélice ou turbine) : 250
- Diamètre (hélice ou turbine) : 250
- Indice de protection : 44
- Indice de protection : 44
- Sens de l'air : Fixations vers hélice
- Sens de l'air : Fixations vers hélice
- Température de l'air véhiculé : de - 25° à + 65°
- Température de l'air véhiculé : de - 25° à + 65°
- Vitesse (tours/minute) : 2450
- Vitesse (tours/minute) : 2450
- Intensité (ampères) : 0,51
- Intensité (ampères) : 0,51
- Puissance absorbée (watts) : 115
- Conformité RoHs : oui
- Conformité RoHs : oui
- Monté sur : roulements
- Monté sur : roulements

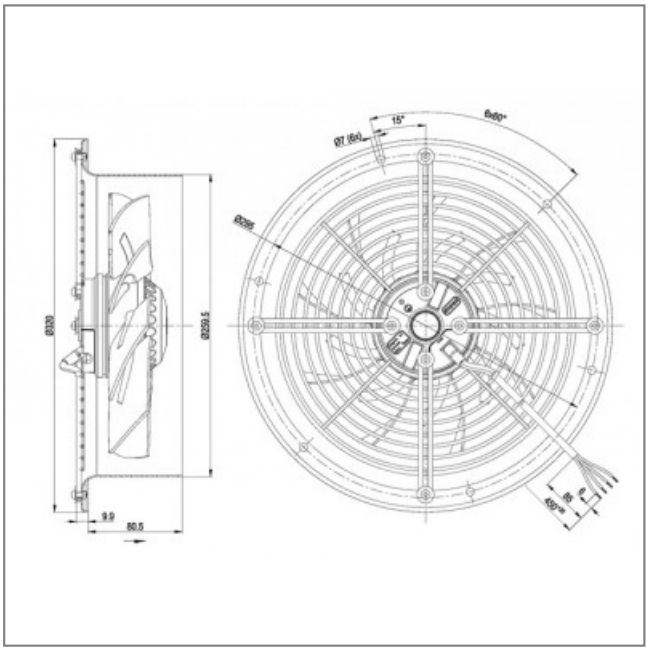

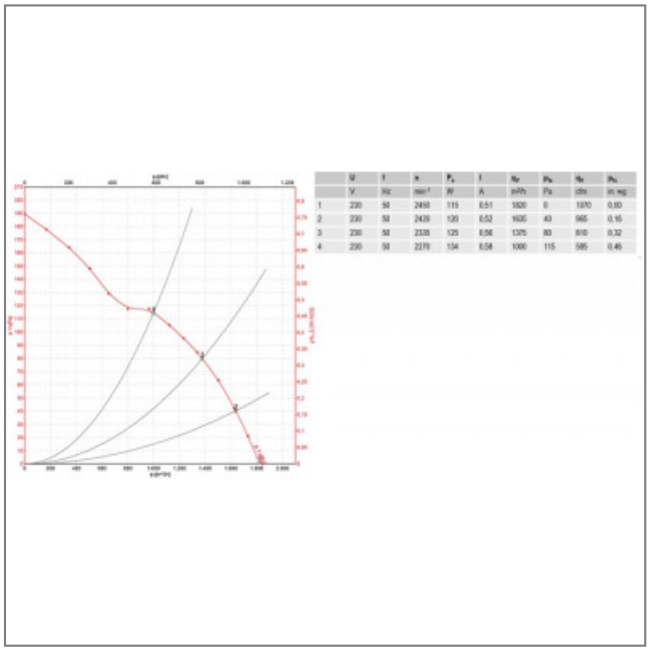

	U	f	n	P_a	I	q_v	p_{fs}	q_m	p_{fs}
	V	Hz	min^{-1}	W	A	m³/h	Pa	cfm	in. wg
1	230	50	2450	115	0,51	1820	0	1070	0,00
2	230	50	2420	120	0,52	1635	40	965	0,16
3	230	50	2335	125	0,56	1375	80	810	0,32
4	230	50	2270	134	0,58	1000	115	585	0,46