S.A.S.à Conseil de Surveillance au capital de 525 000 Euros
Parc Industriel des 50 Arpents
8, square Louis Blanc
77680 ROISSY-EN-BRIE - France

Ventilateur hélicoïde W8D630-GN01-01 - 13030639

Caractéristiques :
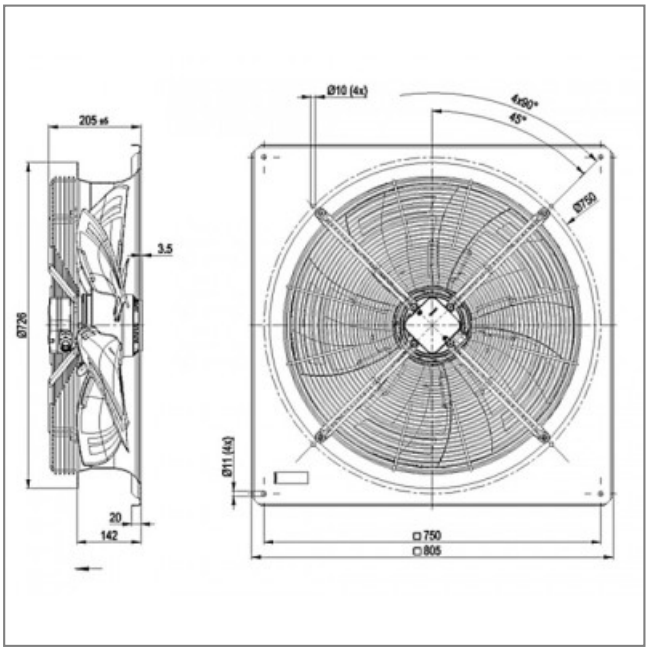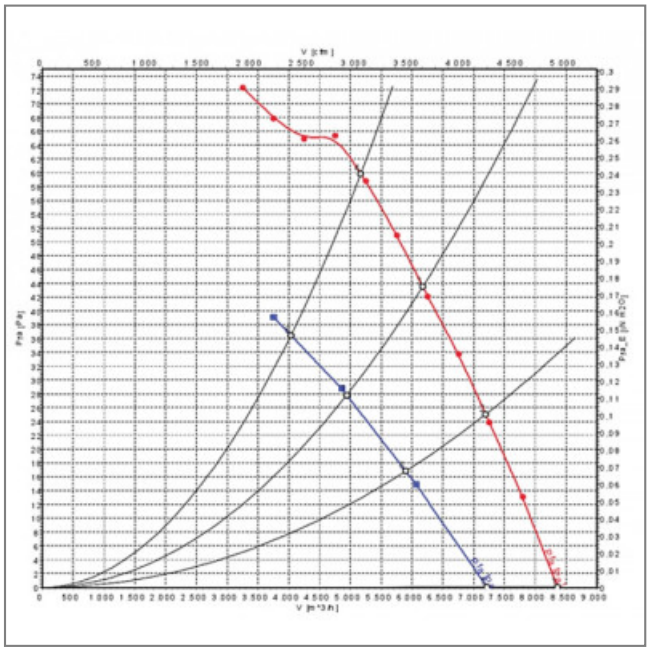
- Fréquence : 50/60Hz
- Alimentation : 400V
- Type de connexion : boîte à bornes
- Débit (m3/h) : 8400
- Diamètre (hélice ou turbine) : 630
- Indice de protection : 54
- Sens de l'air : Hélice vers fixations
- Température de l'air véhiculé : de - 40° à + 65°
- Vitesse (tours/minute) : 660/520
- Intensité (ampères) : 0.83/0.39
- Puissance absorbée (watts) : 330/190
- Conformité RoHs : oui
- Monté sur : roulements