S.A.S.à Conseil de Surveillance au capital de 525 000 Euros
Parc Industriel des 50 Arpents
8, square Louis Blanc
77680 ROISSY-EN-BRIE - France

Ventilateur S4D300-ET28-09 - 13032276

Ce ventilateur hélicoïde 13032276 **ebmpapst** convient parfaitement pour une large gamme de conditions de refroidissement dans les domaines de la ventilation, des armoires réfrigérées...

Ventilateur hélicoide axial **S4D300-ET28-09 ebmpapst** avec moto-hélice 5 pales faucilles à une seule prise en tôle d'acier pressé, puilvérisé de plastique PP et grille de protection en acier galvanisé.

- Sens d'air hélice vers fixation
- Branchement électrique boîte à bornes
- Isolation classe
- Roulements à billes
- Conforme à la norme EN 60034-1; EN 60204-1; EN 60335-1
- Homologation EAC
- Masse 3,6kg

Caractéristiques :
- Fréquence : 50/60Hz
- Alimentation : 400V
- Type de connexion : câble
- Débit (m3/h) : 1860
- Diamètre (hélice ou turbine) : 300
- Indice de protection : 54
- Température de l'air véhiculé : de - 20° à + 70°
- Vitesse (tours/minute) : 1425
- Intensité (ampères) : 0,18
- Puissance absorbée (watts) : 57
- Conformité RoHs : oui
- Monté sur : roulements

S.A.S.à Conseil de Surveillance au capital de 525 000 Euros
Parc Industriel des 50 Arpents
8, square Louis Blanc
77680 ROISSY-EN-BRIE - France

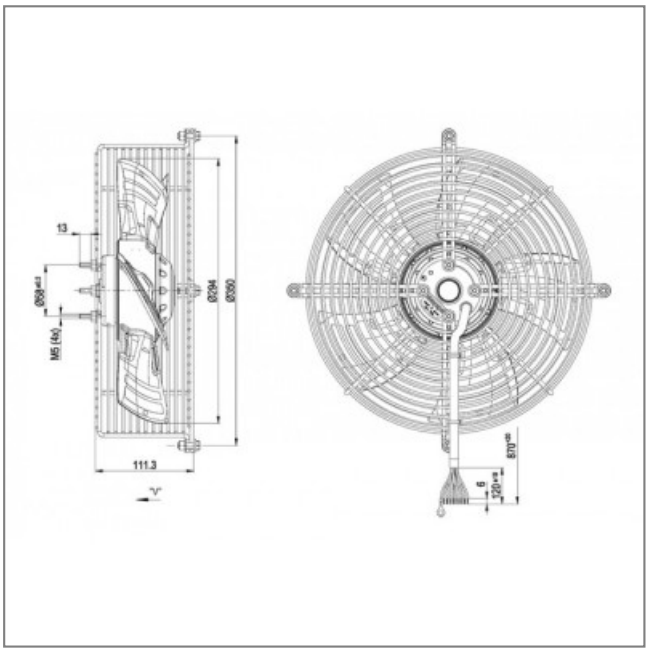

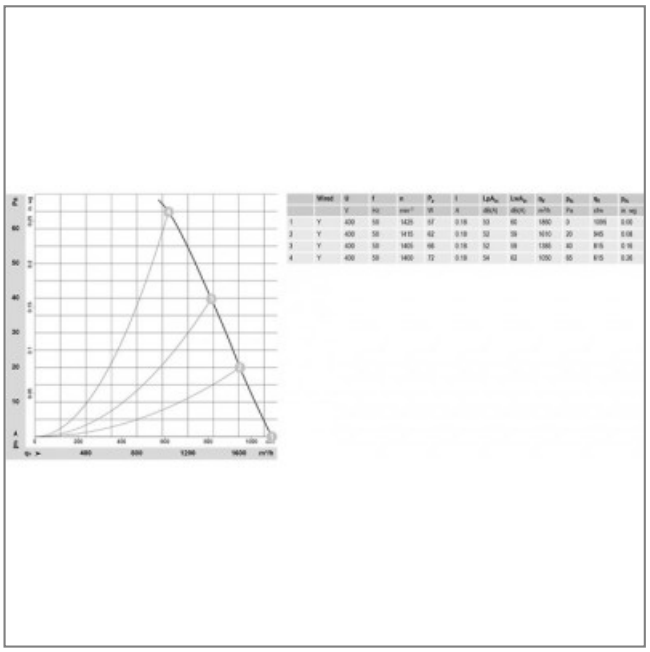

	Wired	U	f	n	P_e	I	L_{pA} L_{wA}	L_{wA} L_{wA}	q_v	p_{sf}	p_{tf}	P_{el}
		V	Hz	min⁻¹	W	A	dB(A)	dB(A)	m³/h	Pa	Pa	kW
1	Y	400	50	1425	57	0.19	53	65	1850	3	1096	0.08
2	Y	400	50	1415	62	0.19	52	59	1610	20	945	0.08
3	Y	400	50	1405	66	0.19	52	59	1395	40	815	0.16
4	Y	400	50	1400	72	0.19	54	62	1050	85	615	0.26